ՄԻԱՁՈՒՅԼ ՍՅՈՒՆ Ս-1 Մ1:50

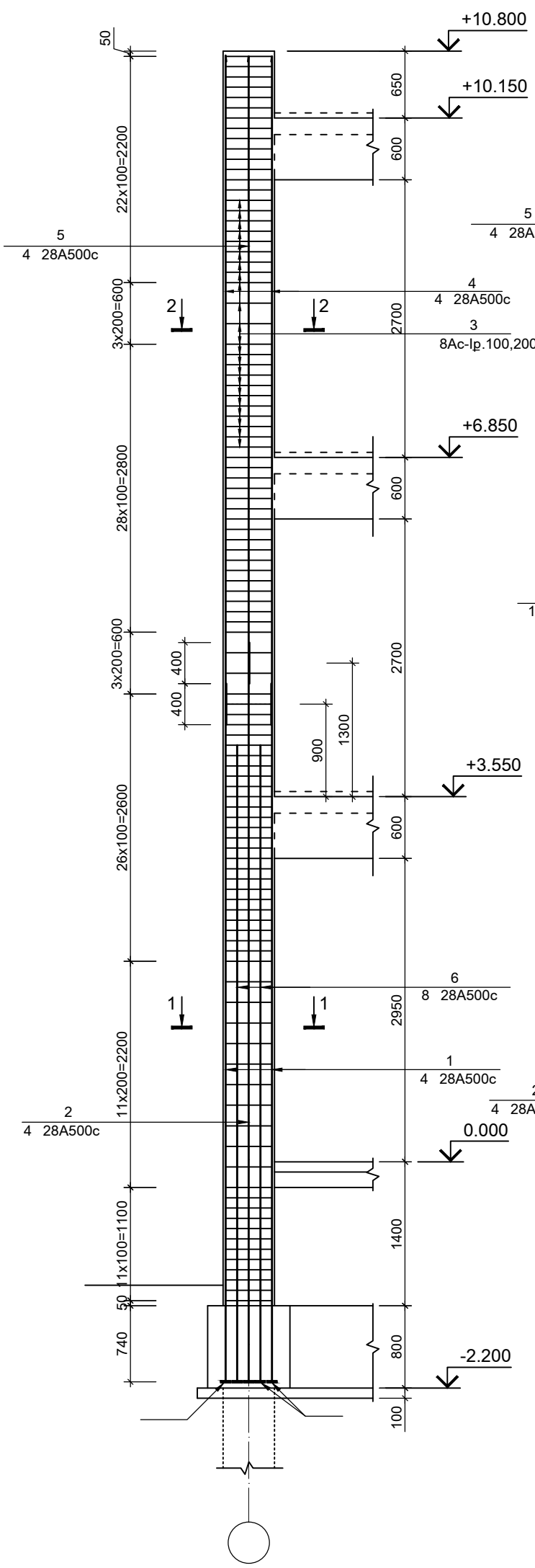

ՄԻԱՁՈՒՅԼ ՍՅՈՒՆ Ս-1* Մ1:50

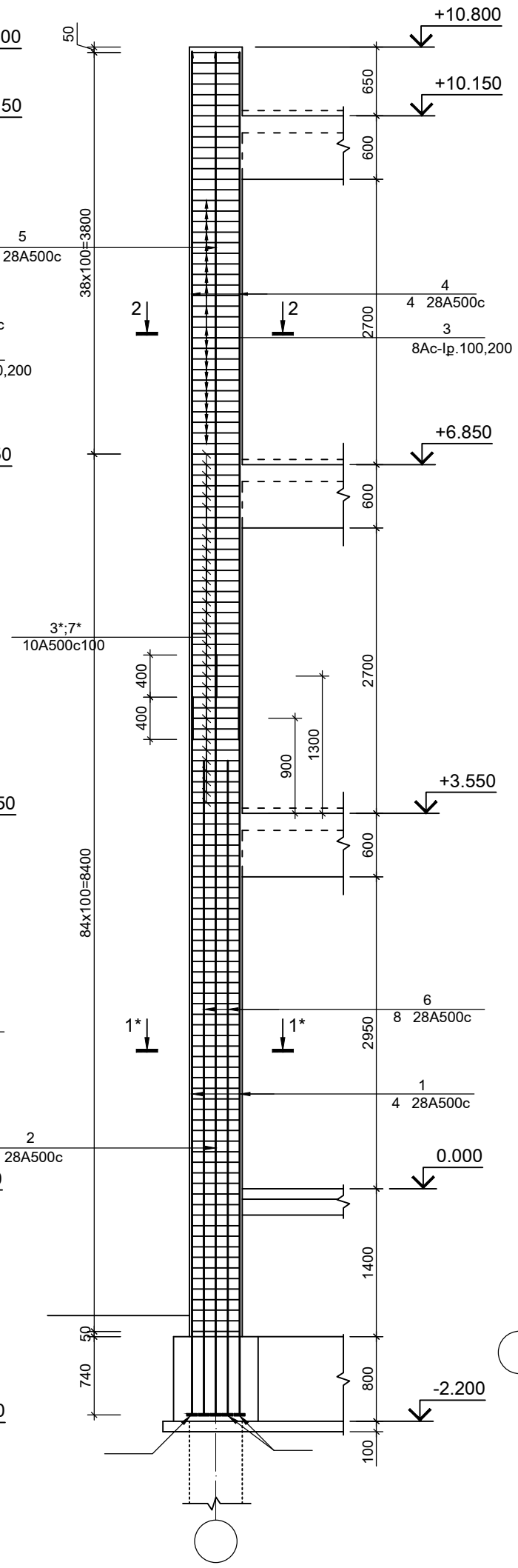

1-1Մ1:20

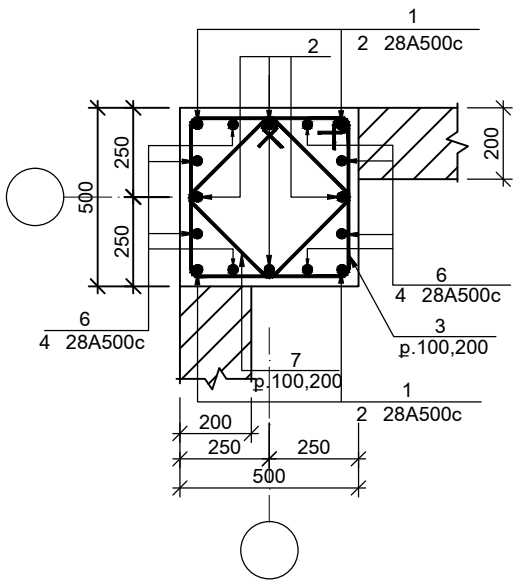

2-2Մ1:20

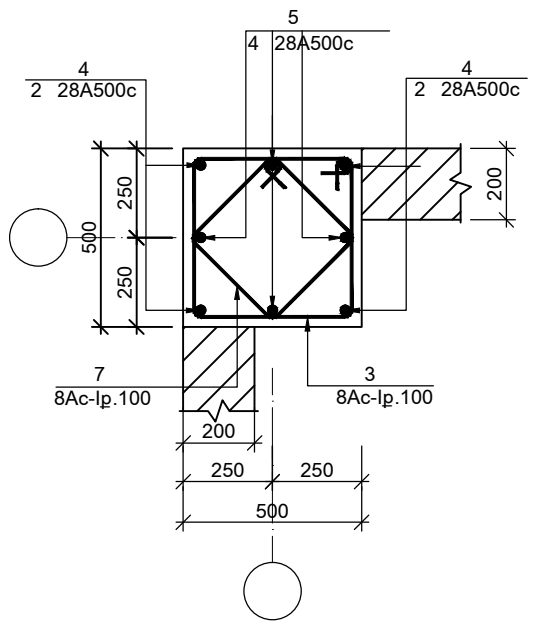

1*-1*Մ1:20

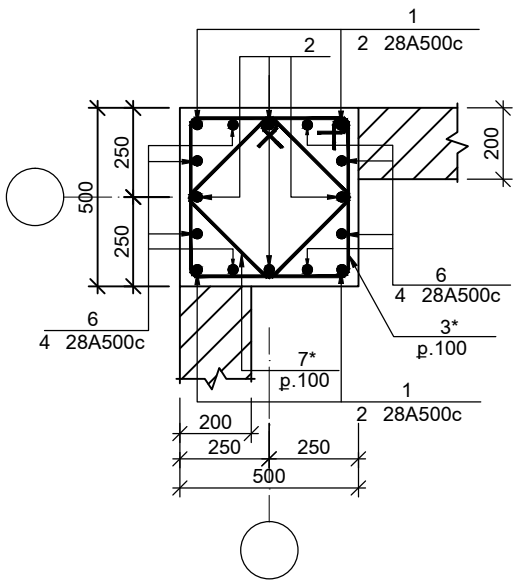

ԴԻՐՔ b

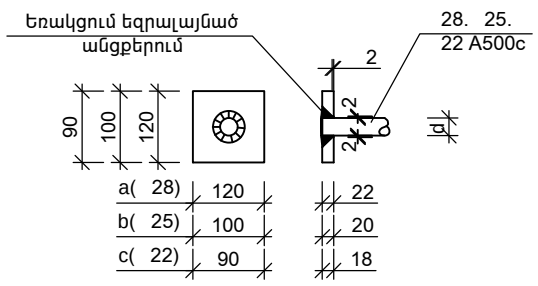

ՏՆՕՐԵՆ	Մ.ՀՈՒՍՆՅԱՆ		Ք.ԿԱՊԱՆ ԹԻՎ 7 ԴՊՐՈՑԻ ԿԱՌՈՒՑՈՒՄ /ՏԵՂԱԿԱՊՈՒՄ/			
ՆԳՃ	Մ.ՀՈՒՍՆՅԱՆ					
ՆԱԽԱԳԾԵՑ	Ա.ԽԱՍՏՅԱՆ		ԿՈՆՍՏՐՈՒԿՏՈՐԱԿԱՆ ՄԱՍ / I ՄԱՍՆԱՇԵՆՔ/	ՓՈՒԼ	ԹԵՐԹ	ԹԵՐԹԵՐ
ՍՏՈՒԳԵՑ	Ն.ՍՏԵՓԱՆՅԱՆ			ԱՆ	Կ-17	117
			ՄԻԱՁՈՒՅԼ ՍՅՈՒՆ Ս-1, Ս-1* ԿՏՐՎԱԾՔՆԵՐ 1-1,2-2,1*-1*	«ՄԱՌԱ ԵՎ ԴՈՒՍՏՐԵՐ» ՍՊԸ		